РЕЗЬБОВАЯ ЗАГЛУШКА VSCH



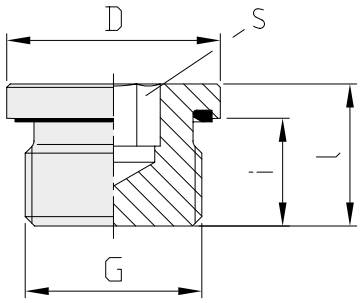

С внутренним шестигранником и уплотнением в оправе из NBR (например, пербунан).

Резьба: BSP параллельная, метрическая параллельная.

G	D	l	i	S	MA*/Нм	Артикул для заказа[1]	PN (бар)
M 10x1	14	12,0	8	5	10	VSCHM101WZ	400
M 12x1,5	17	17,0	12	6	20	VSCHM1215WZ	400
M 14x1,5	19	17,0	12	6	30	VSCHM1415WZ	400
M 16x1,5	22	17,0	12	8	40	VSCHM1615WZ	400
M 18x1,5	24	17,0	12	8	50	VSCHM1815WZ	400
M 20x1,5	26	19,0	14	10	60	VSCHM2015WZ	400
M 22x1,5	27	19,0	14	10	80	VSCHM2215WZ	400
M 26x1,5	32	21,0	16	12	100	VSCHM2615WZ	400
M 27x2	32	21,0	16	12	120	VSCHM272WZ	400
M 33x2	40	22,5	16	17	200	VSCHM332WZ	400
M 42x2	50	22,5	16	22	350	VSCHM422WZ	315
M 48x2	55	22,5	16	24	400	VSCHM482WZ	315
G 1/8” A	14	12,0	8	5	10	VSCHR18WZ	400
G 1/4” A	19	17,0	12	6	30	VSCHR14WZ	400
G 3/8” A	22	17,0	12	8	40	VSCHR38WZ	400
G 1/2” A	27	19,0	14	10	80	VSCHR12WZ	400
G 3/4” A	32	21,0	16	12	120	VSCHR34WZ	400
G 1” A	40	22,5	16	17	200	VSCHR1WZ	400
G 11/4” A	50	22,5	16	22	350	VSCHR114WZ	315
G 11/2” A	55	22,5	16	24	400	VSCHR112WZ	315

[1] При обозначении материала трубных соединений из стали используется буква «Z» в конце артикула. Пример: XA4RLL**Z**. При заказе трубного соединения из нержавеющей стали используется буква «V». Пример: XA4RLL**V**

$$\frac{\text{PN (бар)}}{10} = \text{PN (МПа)}$$