СОЕДИНЕНИЕ VODKO ДЛЯ МАНОМЕТРА

С конусом, уплотнительным кольцом DKI
и уплотнительным кольцом в соответствии
с DIN 3865



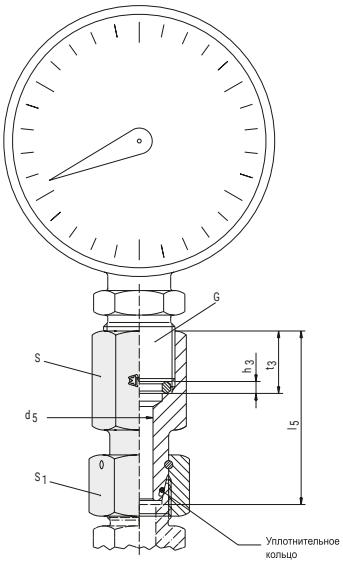

Серия	Внешний диаметр трубы	l_5	d_5	t_3	S	S_1	h_3	Артикул для заказа[1]	
								Соединение трубное в сборе[2]	PN (бар)
L	6	38,0	2,5	14,5	19	17	4,5	VOD6LZ	400
	8	38,0	4,0	14,5	19	17	4,5	VOD8LZ	400
	10	39,5	5,5	14,5	19	19	4,5	VOD10LZ	400
	12	40,5	5,5	14,5	19	22	4,5	VOD12LZ	400
S	6	45,0	2,5	20,0	27	17	5,0	VOD6SZ	630
	8	45,0	4,0	20,0	27	19	5,0	VOD8SZ	630
	10	47,0	6,0	20,0	27	22	5,0	VOD10SZ	630
	12	47,5	7,0	20,0	27	24	5,0	VOD12SZ	630

[1] При обозначении материала трубных соединений из стали используется буква «Z» в конце артикула. Пример: XA4RLL**Z**.
При заказе трубного соединения из нержавеющей стали используется буква «V». Пример: XA4RLL**V**

[2] Соединение поставляется в сборе с врезным кольцом и гайкой

[3] Корпус соединения поставляется без врезного кольца и гайки

$$\frac{\text{PN (бар)}}{10} = \text{PN (МПа)}$$